SB-12A(FRPバケット)　　諸元表 （分類:高所作業車）

外 観 図

積載荷重	200kg又は2名	
最大作業床高さ	12m	
最大作業半径	9.9m	
作業床寸法（長さ×幅×高さ）	0.7m×1.0m×0.9m	
架装シャーシ	3.0t クラス	
アウトリガー最大張出幅	前・1930mm 後・1890mm	
車体寸法	長さ(L)	5100mm
	幅(W)	1890mm
	高さ(H)	2830mm
車両総重量	6940kg	
メーカー	㈱アイチコーポレーション	

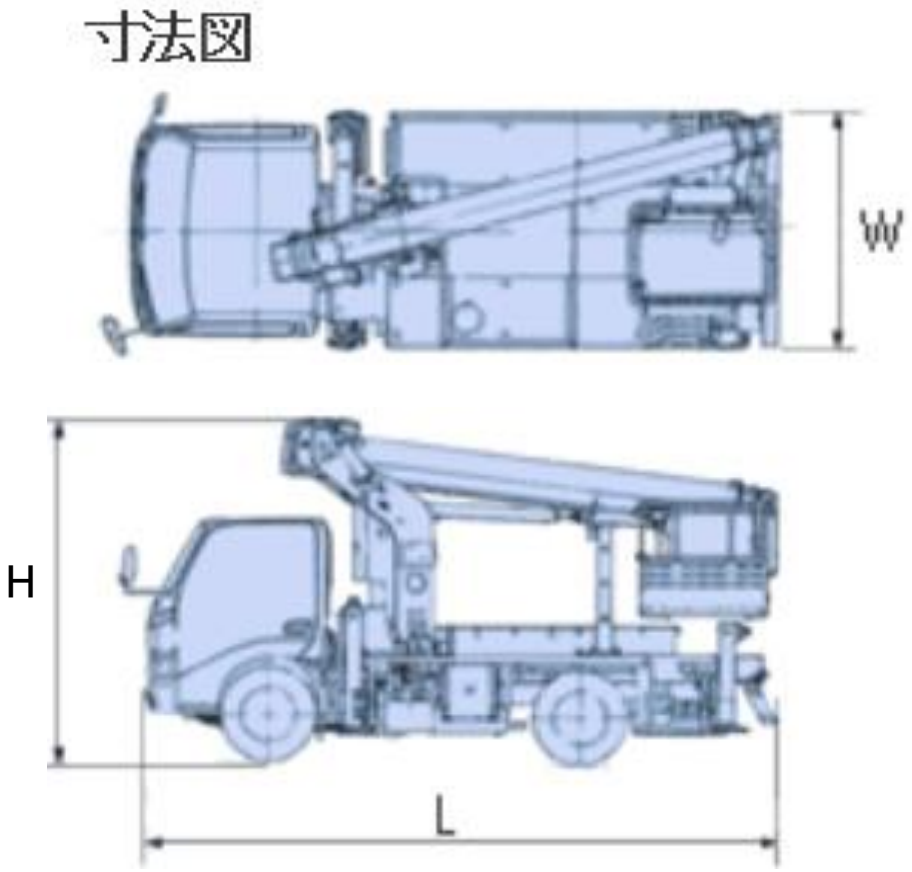
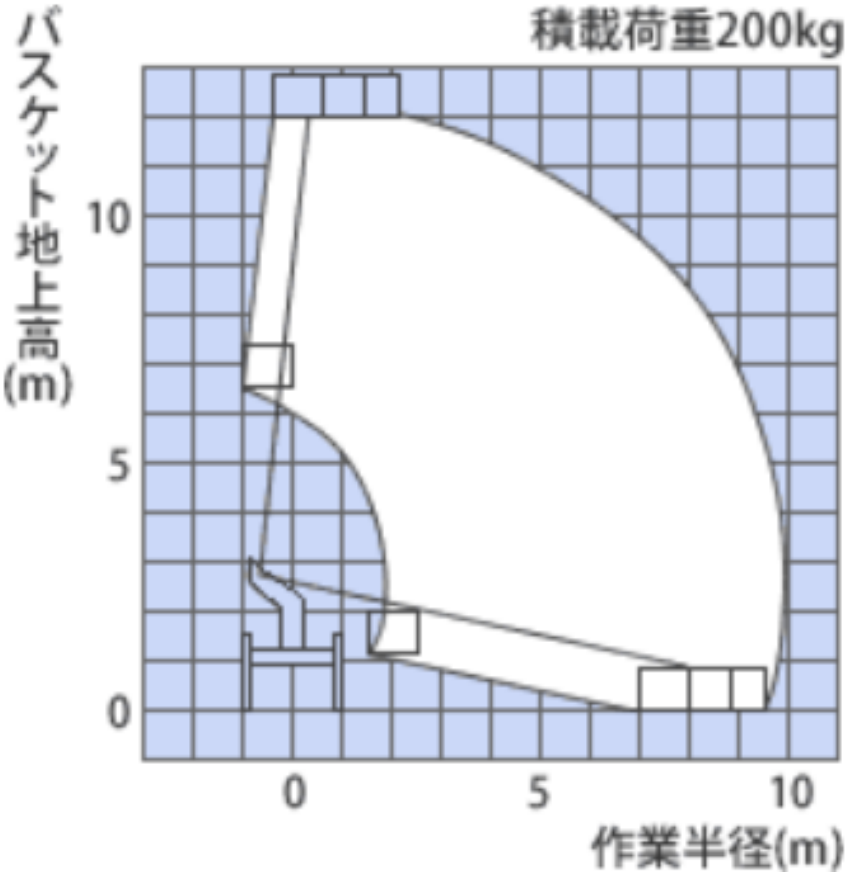
作 業 範 囲 図